ROZMIESZCZENIE REPERÓW

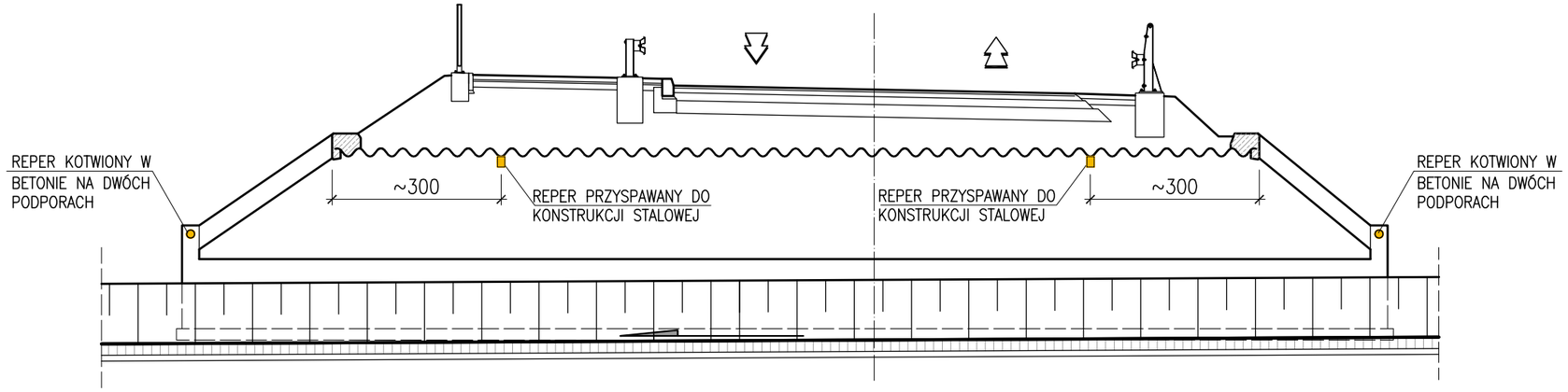

STAŁY PUNKT WYSOKOŚCIOWY

SKALA 1:20

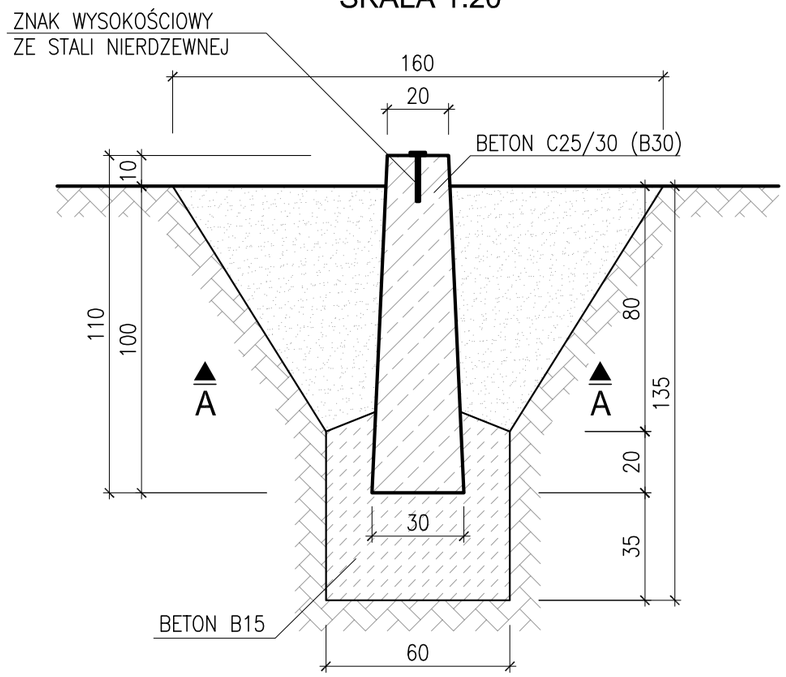

PRZEKRÓJ A-A

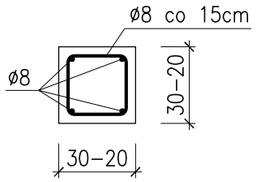

BETON C25/30 (B30)
STAL RB500W (AIIIN)

REPER MONTOWANY NA KONSTRUKCJI BETONOWEJ

SKALA 1:5

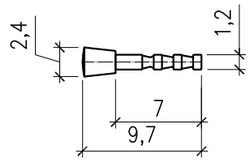

STAL NIERDZEWNA

REPER MONTOWANY NA KONSTRUKCJI STALOWEJ

SKALA 1:5

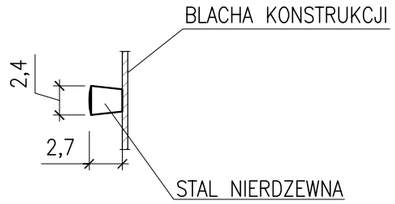

PROGRAM REGIONALNY
NARODOWA STRATEGIA SPÓJNOŚCI

Podlaskie

UNIA EUROPEJSKA
EUROPEJSKI FUNDUSZ ROZWOJU REGIONALNEGO

FUNDUSZE EUROPEJSKIE DLA ROZWOJU WOJEWÓDZTWA PODLASKIEGO
Projekt współfinansowany ze środków Europejskiego Funduszu Rozwoju Regionalnego
w ramach Pomocy Technicznej Regionalnego Programu Operacyjnego Województwa Podlaskiego na lata 2007-2013

LAFRENTZ

LAFRENTZ-POLSKA sp. z o.o.
ul. Zbąszyńska 29, 60-359 Poznań

Budowa i rozbudowa drogi wojewódzkiej Nr 685 wraz z drogowymi obiektami inżynierskimi i niezbędną infrastrukturą techniczną na odcinku Zabłudów - Nowosady wraz z obejściem m. Trześcianka i m. Narew - odcinek II od km 8+462 do km 32+614.

MOST NA RZECE MAKÓWKA W KM 20+398,77

Stadium	***Projekt wykonawczy***					
Branża	***Mostowa***					*Skala rysunku 1:100, 1:20, 1:5*
Tytuł rysunku	ROZMIESZCZENIE REPERÓW					
Wykonawca	*Numer rysunku*	***12***	*Numer arkusza*	***-***	*Data opracowania*	***2016-03***

PZDW

Podlaski Zarząd Dróg Wojewódzkich w Białymstoku
ul. Elewatorska 6, 15-620 Białystok

Funkcja	*Imię, nazwisko*	*Branża*	*Nr uprawnień*	*Specjalność*	*Podpis*
Projektant	*mgr inż. Tomasz Bielazik*	*Mostowa*	*WKP/0307/POOM/09*	Projektowanie bez ograniczeń w specjalności mostowej	
Asystent Projektanta	*mgr inż. Jarosław Tafelski*	*Mostowa*	-	-	
Asystent Projektanta	*mgr inż. Tomasz Gruszecki*	*Mostowa*	-	-	
Sprawdzający	*mgr inż. Zenon Stachowski*	*Mostowa*	*119/79/Pw*	Projektowanie w specjalności konstrukcyjno-inżynieryjnej w zakresie mostów	

Inwestor